SCHEDA TECNICA DI PRODOTTO	Revisione n°	0
	data	10/10/2025

AGORÀ NATURA-HISTORY

AGORÀ è un massello autobloccante composto da tre elementi di formato pratico e contenuto in grado di garantire elevate performance tecniche, caratterizzato da una superficie di tipo" pietra a spacco" tipica della finitura Natura.



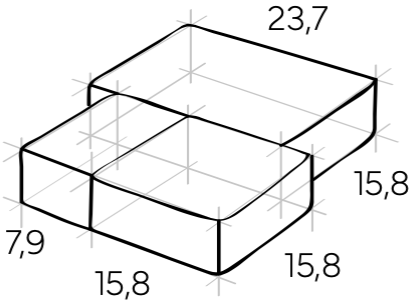

Norma di riferimento	**UNI EN 1338 - MASSELLI IN CALCESTRUZZO PER PAVIMENTAZIONI**
Finitura	**NATURA-HISTORY**
Spessore (mm)	**80**
Peso teorico (kg/m^2)	**180**
Classe d'uso raccomandata (SETRA-LCPC)	**3B Carrabilità Medio**
Dimensioni Nominali [modulo] (cm)	**15,8 x 7,9 / 15,8 / 23,7**
Formati per piano di confezione	**5 (240X160) - 18 (160X160) - 9 (160X80)**
Impiego previsto	**PAVIMENTAZIONI ESTERNE**

Voce di capitolato:

Pavimentazione costituita da masselli in cls vibrocompresso tipo AGORÀ delle dimensioni di mm 160 x 80/160/240 spessore mm 80 colore …….. realizzato in calcestruzzo doppio strato. Lo strato di base è in calcestruzzo costituito da inerti selezionati naturali (granulometria 0/10) e cemento ad alta resistenza conforme alla UNI EN 197-1; lo Strato di usura di spessore ≥ 4 mm realizzato con inerti naturali pregiati (granulometria 0/2), inerti selezionati di quarzo (granulometria 1/3), ossidi di ferro speciali per calcestruzzo e cemento ad alta resistenza conforme alla UNI EN 197-1.

Finitura NATURA: È una finitura che richiama la pietra naturale a spacco grazie a superfici con tessitura irregolare e con perimetro rastremato, privo di smussi, e frastagliato. FINITURA HISTORY: le piastre, dopo adeguata stagionatura, sono sottoposte ad un leggero trattamento di antichizzazione al fine di modellare gli spigoli in forma irregolare, conferendo al pavimento finito un aspetto anticato.
Il prodotto è caratterizzato dall'esclusivo sistema di distanziali ad incastro "Interlocking System" che garantisce agli elementi una stabilità e interconnessione elevata, evitando così lo spostamento dei singoli elementi sottoposti alle sollecitazioni dei veicoli.

L'azienda fornitrice dovrà possedere Certificazione del Sistema di Qualità Aziendale secondo la NORMA EN 9001.

Il prodotto dovrà essere corredato di specifica **Certificazione di Prodotto secondo le Norme UNI EN 1338 e 1339**

SCHEMA DI POSA

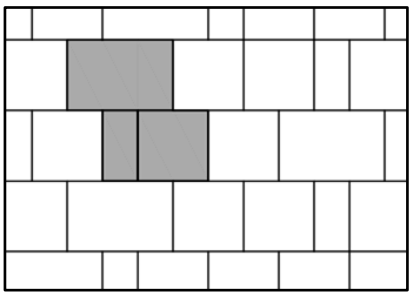

A CORRERE / RUNNING BOND

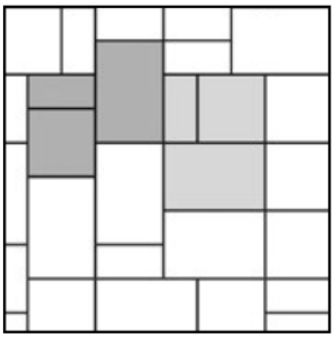

ROMANICO/ RANDOM BOND

La presente scheda tecnica non costituisce specifica e i dati riportati derivano dalla nostra esperienza e sono da riferirsi alla data indicata.
BAGATTINI S.r.l. si riserva il diritto di apportare modifiche senza preavviso, spetta al cliente accertarsi, al momento della richiesta, della validità dei dati riportati.

Tel. +39 035 940 110
contatti@bagattinipav.com
bagattinipav.com

BAGATTINI S.r.l.
Via Selva 6/8 - 24060 Zandobbio (BG) - Italy
CF/P.IVA IT 00214400160

SCHEDA TECNICA DI PRODOTTO	Revisione n°	0
	Data:	10/10/2025

AGORÀ NATURA-HISTORY

CARATTERISTICHE TECNICHE **NORMA UNI EN 1338- MASSELLI IN CALCESTRUZZO PER PAVIMENTAZIONI***

FORMA E DIMENSIONI (p.to 5.2)			PROPRIETÀ FISICHE E MECCANICHE (p.to 5.3)	
Scostamenti consentiti rispetto alle dimensioni nominali	**Lungh. e Largh. ± 2 mm**	**Spessore ± 3 mm**	Carico di rottura per unità di lunghezza	**NPD**
Differenza massima sulle diagonali	**Classe 2K (3 mm)**		Resistenza a trazione indiretta	**≥ 3,6 MPa**
Convessità massima	**1,5 mm**		Resistenza all'abrasione	**Classe 3H (impronta ≤ 23 mm)**
Cavità massima	**1,0 mm**		Emissioni di amianto	**Assente**
Superficie giunti (% di vuoto sul pieno)	**2,0%**		Conduttività termica	**Non pertinente**
Indice SRI medio (ASTM e 1980-01)	**≥ 29 Grigio ≥ 55 Tundra ≥ 49 Pietra d Luna ≥ 54 Selenite ≥ 59 Pietra Nord e Gr. Montorfano ≥ 29 Sabbia Saturno e Serizzo**		Reazione al fuoco	**Classe A1**
			Comportamento al fuoco esterno	**Soddisfacente**
Resistenza allo scivolamento			Assorbimento d'acqua/resistenza al gelo-disgelo in presenza di sali disgelanti	**Classe 3D**
Slip/Skid - UNI 1338	**USRV ≥ 60**		**Permeabilità**	**ND**
DIN 51097	**Ang.>28° A+B+C**		Verifica la disponibilità di versioni permeabili DRENOPAV® di questo stesso prodotto e/o di altri prodotti BAGATTINI	
DIN 51130	**R13**			
B.C.R.A.-D.M. n.236/89	**μ > 0,70**			

Prodotto conforme ai seguenti Requisiti C.A.M. Criteri Ambientali Minimi - G.U. 259 del 6/11/2017 e G.U. n.183 del 06.08.22
(Criteri Ambientali Minimi Per L'affidamento Del Servizio Di Progettazione Ed Esecuzione Dei Lavori Di Interventi Edilizi)

REQUISITO CAM	LINEA DI PRODOTTO	Documentazione a supporto
§1.3 Tutela del suolo e degli habitat naturali limitata impermeabilizzazione delle superfici;	DRENOPAV®	Dichiarazione di Permeabilità con rapporto di prova
§2.2.3 Riduzione del consumo di suolo e mantenimento della permeabilità dei suoli (…) prevedere una superficie territoriale permeabile non inferiore al 60% della superficie di progetto...	DRENOPAV®	Dichiarazione di Permeabilità con rapporto di prova
§2.2.6 Riduzione dell'impatto sul microclima e dell'inquinamento atmosferico (...) deve essere previsto l'uso di materiali permeabili (p. es. materiali drenanti, superfici verdi, pavimentazioni con maglie aperte o elementi grigliati, etc)	DRENOPAV®	Dichiarazione di Permeabilità con rapporto di prova
§2.2.6 Riduzione dell'impatto sul microclima e dell'inquinamento atmosferico (...) deve essere previsto ... un indice SRI (Solar Reflectance Index) di almeno 29.	TUTTE LE LINEE	Rispondono a tale requisito solo i colori GRIGIO (SRI≥29), BIANCO (SRI≥56) e SERIZZO (SRI ≥29) Richiedere **Certificato/rapporto di prova**
§2.3.7 Fine vita (...) piano per il disassemblaggio e la demolizione selettiva dell'opera a fine vita che permetta il riutilizzo o il riciclo dei materiali, componenti edilizi e degli elementi prefabbricati utilizzati.	TUTTE LE LINEE	Tutte le pavimentazioni posate a secco rispondono a tale requisito
§2.4.1.1 Disassemblabilità Almeno il 50% peso/peso dei componenti edilizi e degli elementi prefabbricati, deve essere sottoponibile, a fine vita, a demolizione selettiva ed essere riciclabile o riutilizzabile.	TUTTE LE LINEE	Tutte le pavimentazioni posate a secco rispondono a tale requisito
§2.4.2.2 Elementi prefabbricati in calcestruzzo Gli elementi prefabbricati in calcestruzzo utilizzati nell'opera devono avere un contenuto totale di almeno il 5% in peso di materie riciclate, e/o recuperate, e/o di sottoprodotti.	LINEA ECO-PAVIMENTI	Richiedere Certificato **ICMQ – CPDOC267** Contenuto di riciclato ≥ 7%
§2.7.1 Varianti migliorative Sono ammesse solo varianti migliorative rispetto al progetto oggetto dell'affidamento redatto nel rispetto dei criteri e delle specifiche tecniche ... **Resistenza al Gelo; Resistenza allo Scivolamento; Resistenza all'Abrasione; Abbattimento smog; Azione Deodorante e Antimicrobica.**	TUTTE LE LINEE	Verifica delle caratteristiche opzionali: Resistenza al Gelo; Resistenza allo Scivolamento; Resistenza all'Abrasione;
	RENOVA®	Tutte le pavimentazioni doppio strato possono essere realizzate, su richiesta, nella versione fotocatalitica, Verificare colorazioni disponibili.

La presente scheda tecnica non costituisce specifica e i dati riportati derivano dalla nostra esperienza e sono da riferirsi alla data indicata.
BAGATTINI S.r.l. si riserva il diritto di apportare modifiche senza preavviso, spetta al cliente accertarsi, al momento della richiesta, della validità dei dati riportati.

Tel. +39 035 940 110
contatti@bagattinipav.com
bagattinipav.com

BAGATTINI S.r.l.
Via Selva 6/8 - 24060 Zandobbio (BG) - Italy
CF/P.IVA IT 00214400160